Absorber - miniBar

EA 3300 LDBI (LDFS)

Allgemeines

Absolut lautlose Absorberkühlung
Einbaugerät mit Schleppscharnier (EA 3300 LDBI)
Fuzzy Logic Temperaturregelung
Automatische Abtaufunktion
Zertifiziert nach ISO 9001 und 14001
Erfüllt die ROHS-Verordnung der EU
Türanschlag wechselbar

Daten:

Modellklasse:	30 Liter
Abmessungen (H x B x T):	522 x 380 x 434 mm **(EA 3300 LDBI)** 550 x 380 x 434 mm **(EA 3300 LDFS)**
Gewicht:	14 kg
Leistungsaufnahme:	65 Watt
gemäß ISO 7371 bei 25℃/7℃	
Energieverbrauch pro Jahr:	248 kWh
Energieeffizienzklasse:	D
Klimaklasse:	SN
Gehäuse:	Anthrazit
Tür:	Glatte Innentür Magnettürdichtung
Ausstattung:	LED-Innenbeleuchtung Ein Tragrost Eiswürfelschale Modulares Fach- und Schubladensystem 38 mm Füße reduzierbar auf 10mm

Optionen

Schloss
Auch als freistehende Variante mit Dekorplatte erhältlich (EA 3300 LDFS)
Türdekorplatte

Be- und Entlüftung des Kühlaggregates

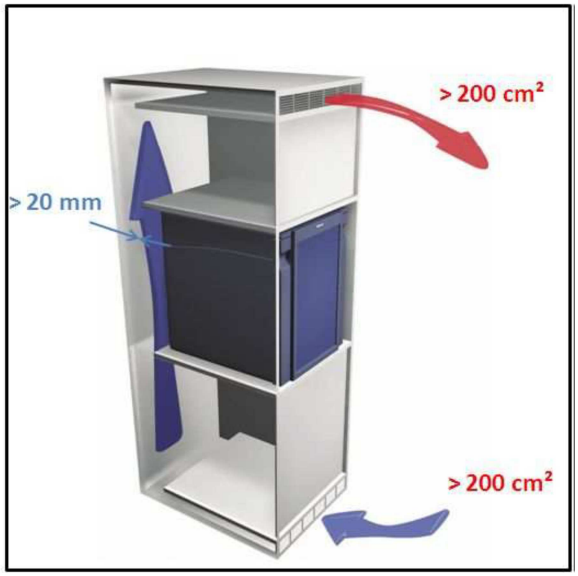

Um eine optimale Kühlleistung bei geringstem Energieverbrauch zu gewährleisten, müssen beim Einbau eines Absorberkühlschrankes einige Vorschriften beachtet werden. Die Wärme, die der Kühlschrank dem Kühlinnenraum entzieht, gibt er über die Geräterückseite ab. Damit dort kein Wärmestau entsteht, muss für eine ausreichende Luftzirkulation gesorgt werden.

Der freie Lüftungsquerschnitt für Zu- und Abluft sollte jeweils 200 cm² betragen. Der Abstand von der hinteren Kante des Gerätes bis zur Rückwand des Möbelstücks muss mind. 2 cm ausmachen.

Bitte beachten Sie auch beim Einbau darauf, dass das Gerät auf waagerechtem, stabilem Boden steht und nicht in unmittelbarer Nähe zu einer Wärmequelle installiert ist.

ABLUFT (warm) ZULUFT (kalt)
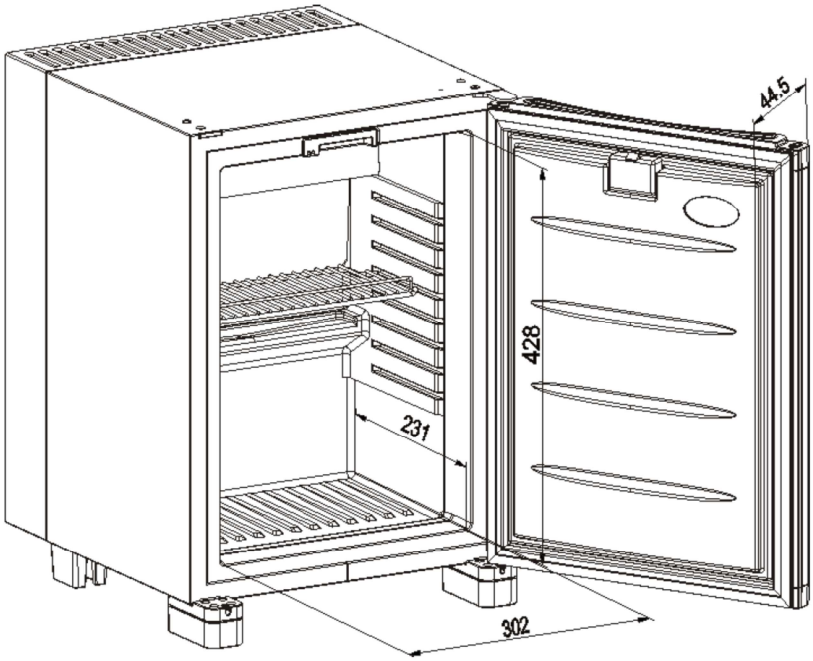
Technische Zeichnung